世界のトップ 精米機のサタケ

SATAKE

サタケ
混米タンク

株式会社 佐竹製作所

高性能混米タンクで均一仕上げ

MT5E・10E・15E・20E・30E・50E

多品種の米を一度に混米して、歩留と食味を向上させるサタケ混米タンクが、性能を一段とアップさせ装いも新たに登場しました。
人手もかからず、だれでも使える簡単な操作で、短時間に確実な混米を行える最新鋭の混米タンクです。

特　長

1. 短時間で均一仕上げ

米粒をスクリューコンベヤで攪拌しながら上昇させて米の対流をおこし、対流によりさらに米をまぜあわせるので、短時間で均一な混米に仕上がります。

2. ムリのない混米作業

米にムリな力が加わらない攪拌作業ですから、砕米の発生もなく、音も極めて静かです。

3. コンパクトで取り付け自在

コンパクトな本体ですから、架台を設けての取り付けや、天井の梁への取り付けなど自由に行えます。

4. だれでもできる運転操作

始動スイッチ一つの簡単操作ですから、だれでもすぐに運転できます。また、シンプルな構造で故障もなく安心して使っていただけます。

5. 清掃作業は簡単楽々

本体正面カバーが簡単に開けられるので内部の清掃が楽々とできます。

仕　様

型　式	容　　量	動　　力	混米時間
MT 5E	300kg(5俵)	3相・0.4kW	2分
MT10E	600kg(10俵)	3相・0.7kW	3分
MT15E	900kg(15俵)	3相・0.7kW	3分
MT20E	1,200kg(20俵)	3相・1.5kW	4分
MT30E	1,800kg(30俵)	3相・2.2kW	5分
MT50E	3,000kg(50俵)	3相・3.7kW	7分

注）仕様は改良のため予告なしに変更することがあります。

寸　法

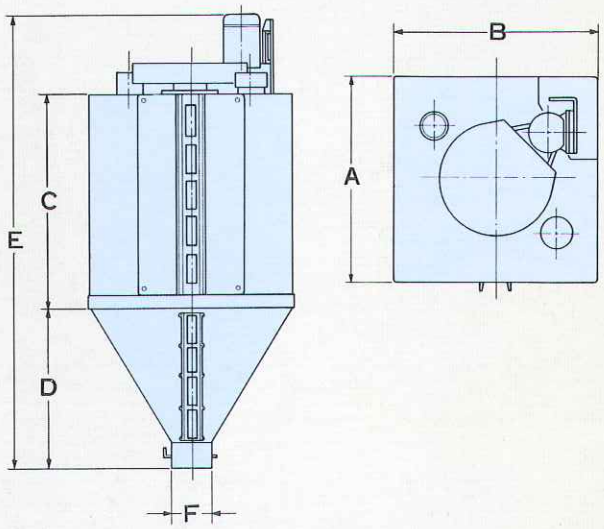

(単位:mm)

型　式	A	B	C	D	E	F
MT 5E	710	710	785	470	1,480	160
MT10E	915	915	870	680	1,815	160
MT15E	915	915	1,300	680	2,245	160
MT20E	1,100	1,100	1,245	785	2,380	160
MT30E	1,230	1,230	1,300	830	2,550	160
MT50E	1,450	1,450	1,800	1,050	3,330	160

創業1896年(明治29年)

株式会社 佐竹製作所

広島本社　広島県東広島市西条西本町２－３０　〒724 ☎ 0824(23)3111(大代表)
東京本社　東京都台東区上野１－１９－１０ 広小路ビル　〒110 ☎ 03 (835)3111(大代表)
豊栄工場　広島県賀茂郡豊栄町大字清武字大町山 １５９５　〒724-03 ☎ 0824(32)2111(代　表)
東北工場　岩手県北上市黒沢尻町里分２０地割１０１　〒024 ☎ 0197(64)1111(代　表)
営業所　札幌・帯広・北上・秋田・仙台・東京・小山・新潟・北陸・名古屋・大阪・広島・松山・福岡・熊本