新技術で明日を拓く
TOYO

店頭精米を変えた静かな精米機

東洋コントロール精米機

防音型

FA－10型

株式会社東洋精米機製作所

特長

1. 精米音が従来の1/5

静かな精米機はお店のイメージアップに欠かせません。電話での会話や早朝・深夜の運転も苦になりません。

2. 商品価値の高い精白米

完全粒々摩擦方式により米粒表面にキズを付けませんから、光沢が良く食味も最高。米の品質を高めます。

3. 抜群の歩留

余裕のある2段式に加え、特殊ロールでムリなく搗精しますから、砕米の発生が少なく歩留も抜群です。

4. 圧力を自動調整（コントロール）

硬質米には強く、軟質米には弱く、最適の圧力を機械が選びます。面倒な分銅の乗せかえは不要です。

5. 石を選別・除去

撰穀機を内蔵。石・鉄片などの異物を除去できます。スペースのせまいお店にも好適です。

6. 無人運転を実現

米がなくなったり、過負荷になったりすれば、モーターが自動停止します。運転中でも安心して外出できます。

完全粒々摩擦方式

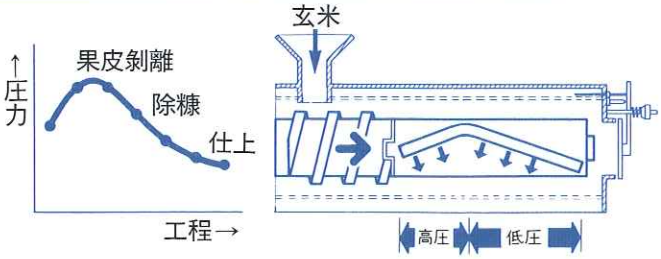

特殊「へ」の字型ロールが米粒どうしの摩擦のはたらきのみによる搗精を可能にしました。理想的な圧力曲線が特長です。

オプション

●ロータリーセパレーター

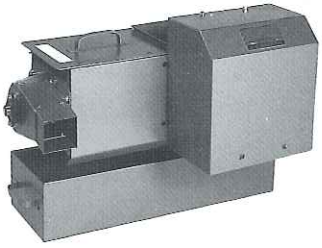

砕米を効率的に除去します。東洋コントロール精米機 防音型 に簡単に、スマートに取り付けられます。

●架台

寸法図●仕様

●寸法（m/m）

型式	A	B	C	D	E	F	G	H	I	J	K	L	M	N	O
FA-5	635	395	1,250	1,305	40	1,030	450	310	250	400	400	330	170	80	475
FA-7,10	780	495	1,340	1,395	40	1,275	580	290	250	400	400	400	170	80	560

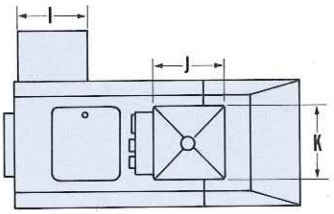

●仕様

型式	能力（kg/h）	所要動力（kW）	重量（kg）
FA−5	330	3.7	170
FA−7	450	5.5	240
FA−10	630	7.5	240

●仕様は予告なく変更する場合があります。

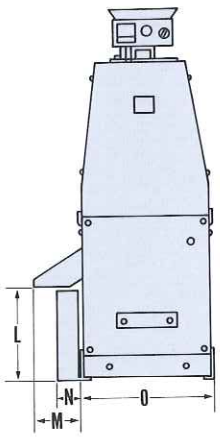

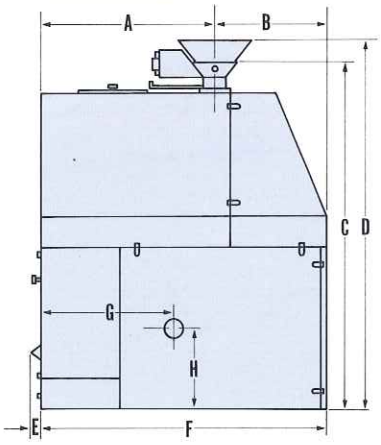

販売元
株式会社　児島製機
〒502-0905
岐阜県岐阜市山吹町３丁目１１番地
TEL　０５８－２３２－２５１６
FAX　０５８－２３３－８９８９
MAIL　info@kojimaseiki.co.jp
HP　http://www.kojimaseiki.co.jp/

新技術で明日を拓く TOYO 株式会社 東洋精米機製作所
本社・工場/〒640 和歌山市黒田12 ☎0734(71)3011(代) FAX.0734(71)7033
東京支社/〒176 東京都練馬区豊玉北4-11-3 ☎03(557)3011(代) FAX.03(557)3115
東京営業所/〒176 東京都練馬区豊玉北4-11-3 ☎03(557)3011(代) FAX.03(557)3115
名古屋営業所/〒450 名古屋市中村区名駅南1-16-25 ☎052(581)2861(代) FAX.052(581)2862
仙台営業所/〒981-31 泉市市名坂字原田17-4 ☎022(375)0111(代) FAX.022(375)0113
情報センター/〒104 東京都中央区銀座5-10-13東洋精米機ビル ☎03(574)6103

CAT. NO. 610308